BFT
Be ahead

A·D·S AUTOMATIC DOOR SPECIALISTS
Puertas & Portones Automáticos, S.A. de C.V.
¡Nuestra pasión es la Solución!....

»CHAPA ELECTRICA VERTICAL DE PISO MARCA BFT MOD. EBP A.

Descargar en pdf
Versión Digital.

(229) 461-7028
portonesautomaticos@adsver.com.mx
portonesautomaticos@prodigy.net.mx

RESIDENCIAL COMERCIAL INDUSTRIAL
MEMBER IDA International Door Association

V11.22

Be ahead

Puertas & Portones Automáticos, S.A. de C.V.
¡Nuestra pasión es la Solución!....

»CHAPA ELECTRICA VERTICAL DE PISO MARCA BFT MOD. EBP A.

EBP A

- Cerradura eléctrica vertical de piso, para automatizar puertas de tipo batiente.
- Es un importante accesorio para completar una instalacion y parasalvaguardar los motorreductores instalados en puertas de gran tamaño; ademas, es fundamental para permitir el bloqueo de las puertas con operadores reversibles.
- Disponible en 230V, 120V y la nueva versión de 24V, se conecta directamente a la unidad de control.
- El amplio rango de temperaturas de funcionamiento de -20°C A +55°C permite su aplicacion en una gran variedad de situaciones.
- Según la tipología de la unidad de control de Bft, los nuevos modelos de EBP A se conectan para funcionar con el perno de cierre a tierra en posición replegada durante toda la maniobra de la puerta o solo para el trazo inicial de la maniobra, o incluso en ambos modos, a discreción del instalador.

V11.22

(229) 461-7028
portonesautomaticos@adsver.com.mx
portonesautomaticos@prodigy.net.mx

RESIDENCIAL COMERCIAL INDUSTRIAL

MEMBER IDA International Door Association

»CHAPA ELECTRICA VERTICAL DE PISO MARCA BFT MOD. EBP A.

Características principales

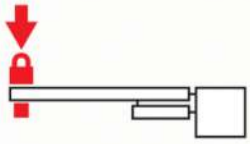

Salvaguardar la instalación: la electrocerradura permite realizar instalaciones que aguantan mejor las fuerzas aplicadas a las hojas de las puertas batientes, especialmente las de gran tamaño, como los empujes de las personas o las fuerzas generadas por la acción del viento. Estas fuerzas terminan descargandose en la electrocerradura en lugar del motorreductor, el cual queda así preservado, garantizando una mayor vida útil y un mejor funcionamiento a lo largo del tiempo.

Completar la oferta para los automatismos reversibles: la electrocerradura es un accesorio indispensable para las instalaciones que utilizan automatismos reversibles, con el fin de garantizar el bloqueo de las puertas al cerrarse.

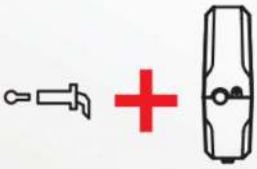

Incorpora desbloqueo con llave externo: en todos los modelos de la nueva EBP A es posible añadir en cualquier momento el accesorio específico de bloqueo con llave externo, disponible en dos medidas de 52 o 75 mm. El accesorio también incluye el bloqueo interno, que tiene la misma llave que el bloqueo externo, y que sustituye al de la cerradura eléctrica.

»CHAPA ELECTRICA VERTICAL DE PISO MARCA BFT MOD. EBP A.

Características principales

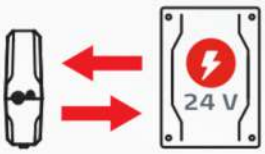

Ampliación de la gama: el nuevo modelo EBP A en 24V, que se conecta directamente a la unidad de control, permite realizar instalaciones en baja tension seguras y sencillas en puertas batientes.

Apertura hacia el exterior: la cerradura eléctrica EBP A puede instalarse tanto en puertas batientes que se abren hacia el interior como en puertas que se abren hacia el exterior (la placa en el suelo con agujero debe instalarse con la rampa orientada en la dirección adecuada).

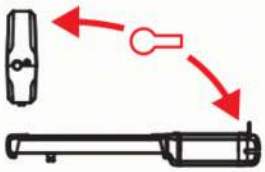

Sencillez de una sola llave para todo el sistema: es posible solicitar la nueva EBP A con un cilindro de llavs interno específico, o solicitar los accesorios con cilindros internos y externos con un número de llave específico, de manera que la misma llave puede utilizarse para desbloquear el automatismo, accionar el selector y destrabar la cerradura eléctrica.

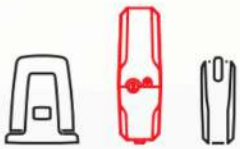

Diseño: la nueva estética del producto ha sido actualizada -en línea con el estilo moderno de Bft- permitiendo que se integre. perfectamente en el contexto de la instalación

V11.22

Be ahead

Puertas & Portones Automáticos, S.A. de C.V.
¡Nuestra pasión es la Solución!....

»CHAPA ELECTRICA VERTICAL DE PISO MARCA BFT MOD. EBP A.

Características técnicas

Código	Nombre		Descripción
P123032 00001	EBP AC A 230V 50/60HZ	new	Cerradura eléctrica vertical de 230 V.
P123032 00003	EBP BT A 24V	new	Cerradura eléctrica vertical de 24 V.
P123032 00002	EBP AC A 120V 50/60Hz	new	Cerradura eléctrica vertical de 120 V.

	EBP AC A 230V 50/60HZ	EBP BT A 24V	EBP AC A 120V 50/60Hz
Alimentación	220-230V 50/60 Hz	24V ± 10% 50/60 Hz or DC	120V 50/60 Hz
Corriente de arranque	1,20 A	1,20 A	1,20 A
Corriente de mantenimiento para el cerrojo en posición replegada	200 mA	1000 mA	400 mA
protección térmica	Sí	Sí	Sí
Temperatura de funcionamiento	-20 ÷ 55 °C	-20 ÷ 55 °C	-20 ÷ 55 °C
Grado IP	IP44	IP44	IP44

Accessorios Recomendados

new P123033
CSE 52 (DESBLOQUEO EXTERIOR EBP PARA 52 MM)

Contacto de llave para desbloqueo exterior, para cancelas de espesor máximo de 50 mm. Contiene también el contacto interior con el mismo número de llaves.

new P123034
CSE 75 (DESBLOQUEO EXTERIOR EBP PARA 75 MM)

Contacto de llave para desbloqueo exterior, para cancelas de espesor máximo de 75 mm. Contiene también el contacto interior con el mismo número de llaves.

V11.22

»CHAPA ELECTRICA VERTICAL DE PISO MARCA BFT MOD. EBP A.

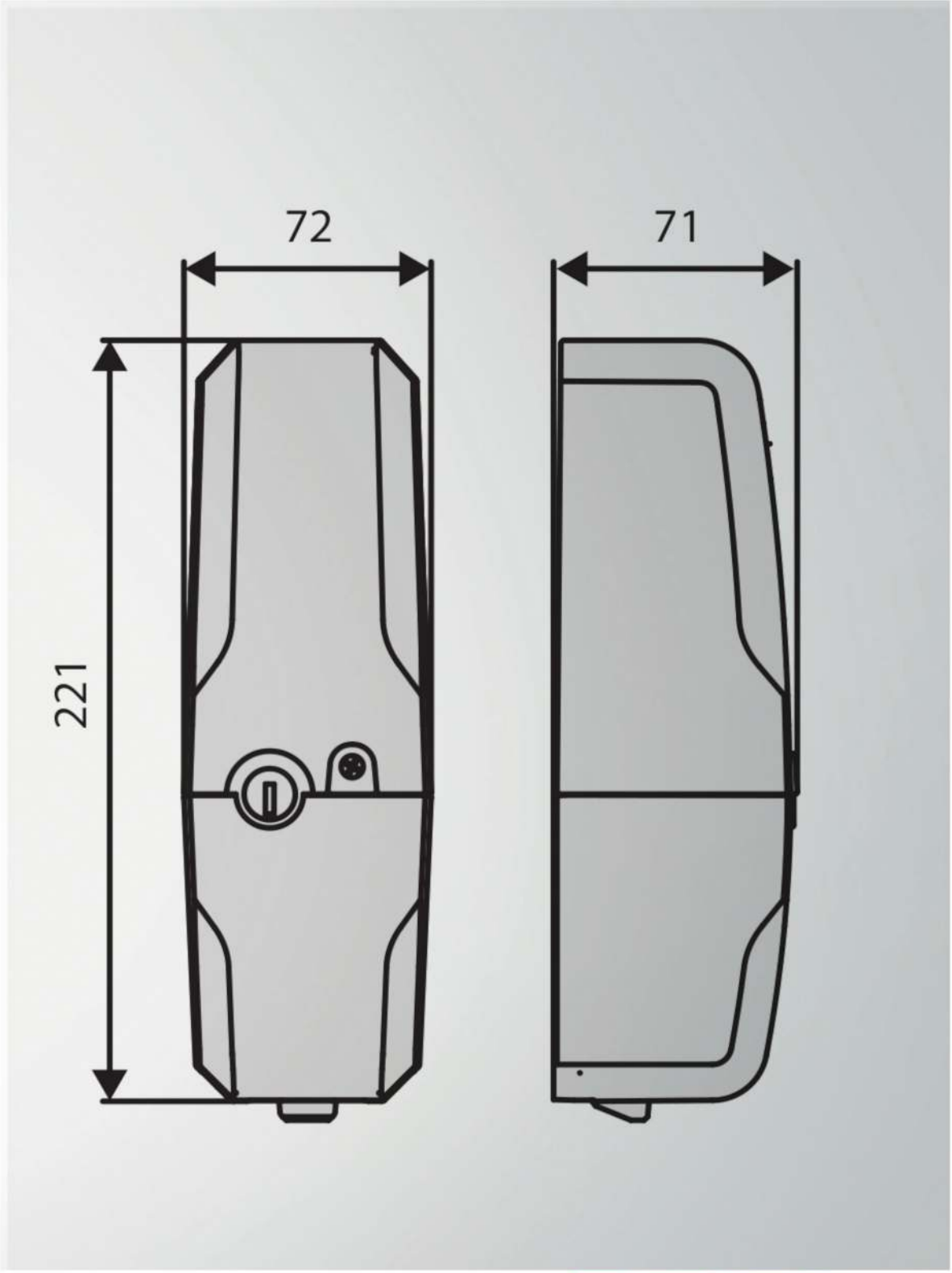

V11.22